IMP PUMPS d.o.o. Pod hrasti 28 SI - 1218 Komenda Slovenia Phone: +386 (0)1 28 06 400 Fax: +386 (0)1 28 06 460

NMTD SMART C 40/100 F220

NMT Smart C / Circolatore elettronico con modulo di comunicazione Riscaldamento

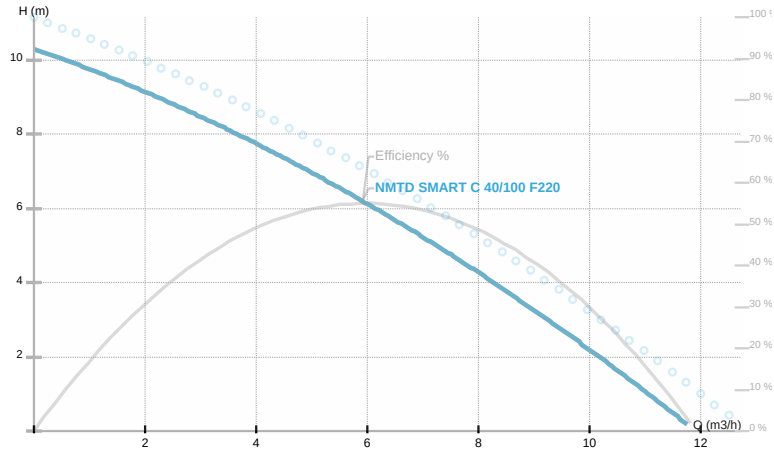

Codice articolo	**979523561**
Alimentazione	**1~230V, 50Hz**
Classe di protezione	**IP44**
Q max	**11.83 [m3/h]**
H max	**10.53 [m]**
Giri/min	**4400 [1/min]**
Potenza motore	**180 [w]**
Corrente nominale	**1.5 [A]**
Fluidi consentiti	**Water VDI 2035, glycol 40%**
Temperatura fluido	**-10.0 ÷ 110.0 [°C]**
Classe di isolamento	**F**
DN1	**40 [mm]**
Connettore	**PN 6/10**
Peso	**12,50 [kg]**
Interasse	**220 [mm]**
Certificazioni	**CE EAC**
EEI	**0,2**
Efficienza	**56,09 [%]**
Materiale girante	**PES GF 30**
Materiale cuscinetti	**Graphite**
Materiale albero	**AISI 420**
Material corpo pompa	**Ghisa**
Frequenza	**50/60 Hz**
Connection	**PN 6/10**
Pressione massima	**1.0 MPa**
Temperatura max. ambiente	**40 deg C**

Disegno 1

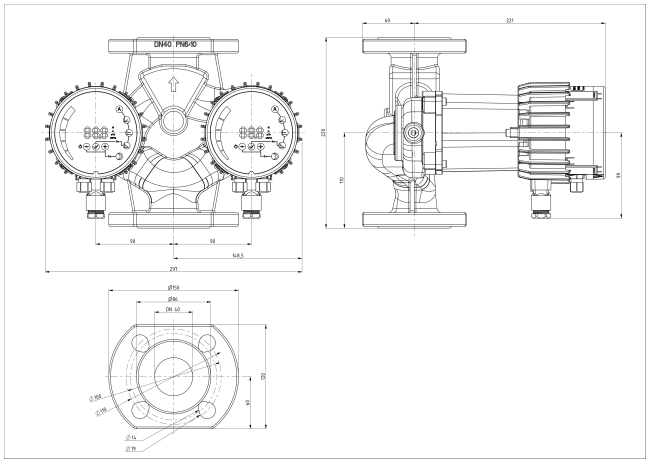

DN=40 h=220 a=75 l=190
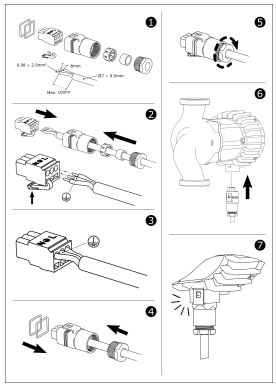
Schema